M 1:500 pa horizontāli
M 1:100 pa vertikāli

K2

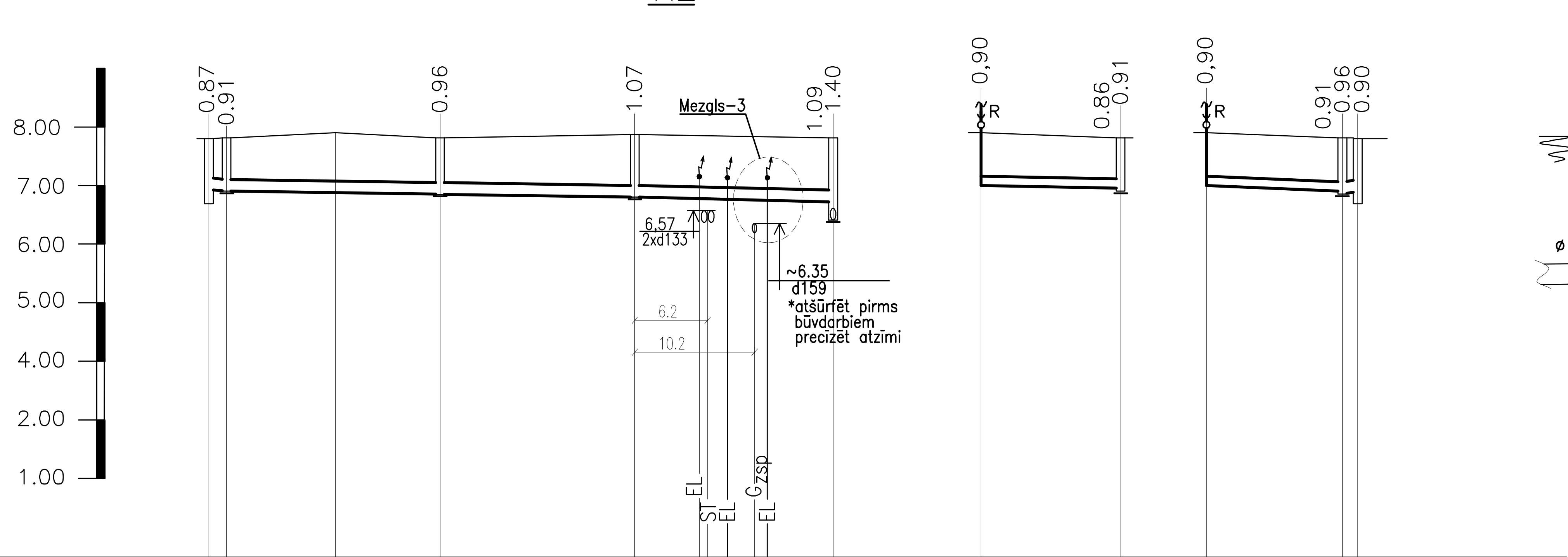

Caurules apakšas jeb teknes atzīme	6.93 6.90		6.85	6.80	6.77		6.75	6.72 6.41	7.00	6.95 6.90	7.00	6.90 6.85 6.90
Projektējamā zemes virsmas atzīme	7.80 7.81	7.90	7.81	7.87		7.85		7.81	7.90	7.81	7.90	7.81 7.80
Esošā zemes virsmas atzīme	7.80 7.80	7.66	7.69	7.77				7.81	7.91	7.80	7.91	7.69 7.69
Akas, punkta, pagrieziena leņķa numurs	G-1 / K2-1 ø600		K2-2 ø600	K2-3 ø600				EK-3 pieslēgums esoš. kanalizācijai d200	LN-1 lietus ūdens notēka	K2-1 ø600	LN-2 lietus ūdens notēka	K2-2 ø600 / G-2

Posms	G-1 – K2-1	K2-1 – K2-3	K2-3 – EK-3	LN-1 – K2-1	LN-2 – K2-2	K2-2 – G-2
Caurules apzīmējums un izolācijas veids		Plastmasas kanalizācijas caurules PP, SN8 klase ø200		Plastmasas kanalizācijas caurules PP, SN8 klase ø160	Plastmasas kanalizācijas caurules PP, SN8 klase ø160	Plastmasas kanalizācijas caurules PP, SN8 klase ø200
Pamatne		Dabīga	Dabīga	Dabīga	Dabīga	Dabīga
Slīpums,‰ / Garums, m	20 / 1.5	3 / 34.8	5 / 16.9	4 / 11.9	8.5 / 11.6	38 / 1.3
Attālums, m	1.5	18.2; 16.6	16.9	11.9	11.6	1.3

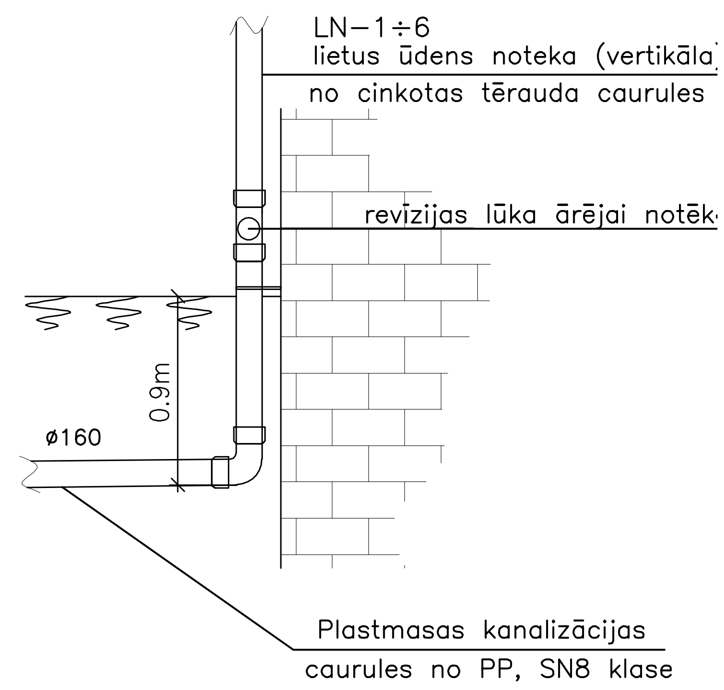

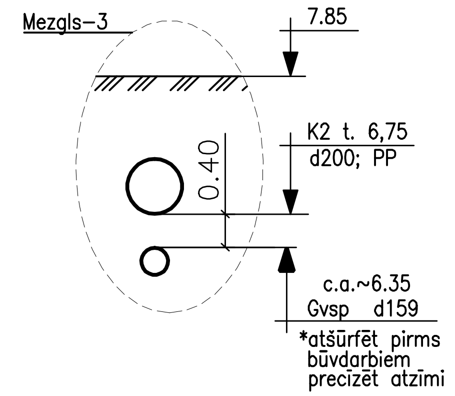

IEVADS DZELZBETONA AKĀ
GRIEZUMS

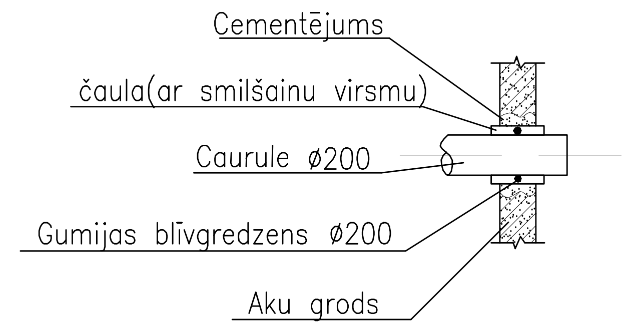

mehanismu pielietošanas, kabeļu īpašnieka pārstāvja klātbūtnē.

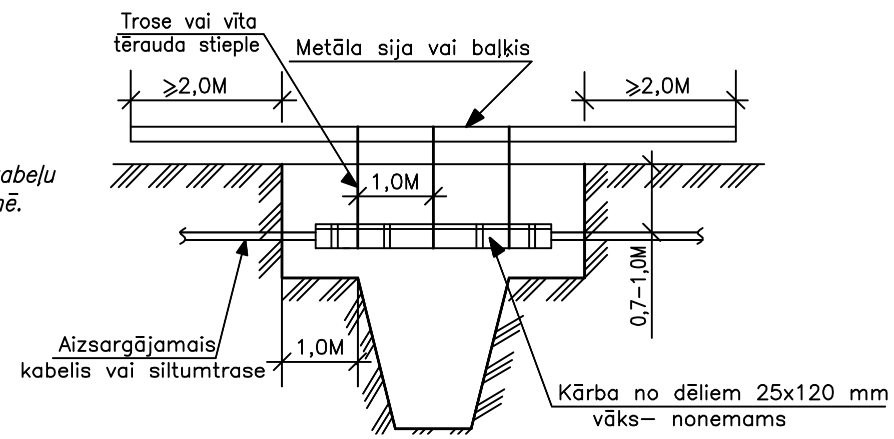

SIA "SMITE" Reģ.Nr 40003389118 Lāpstu 15–27, Rīga, LV–1005 tel. 29178131				DARBA NOSAUKUMS: Olaines sporta bāzes lietus ūdens kanalizācija Zemgales ielā 33A, Olainē, Olaines novadā			
Amats	Uzvārds	Paraksts	Dat.	PASŪTĪTĀJS: AS "Olaines ūdens un siltums" Reģ.Nr. 50003182001 Kūdras iela 27, Olaine, Olaines nov., LV–2114	DAĻA: ŪKT		
Projekta vadītājs	A.Minočkina		01.14				
Inženieris	N.Ozoliņš		01.14	NOSAUKUMS:	Stadija	Lapa	Mērogs
				LIETUS KANALIZĀCIJAS GARĒNPROFILS	TS	ŪKT–4	1:500 ho 1:100 ve