M 1:500 pa horizontāli
M 1:100 pa vertikāli

## K2

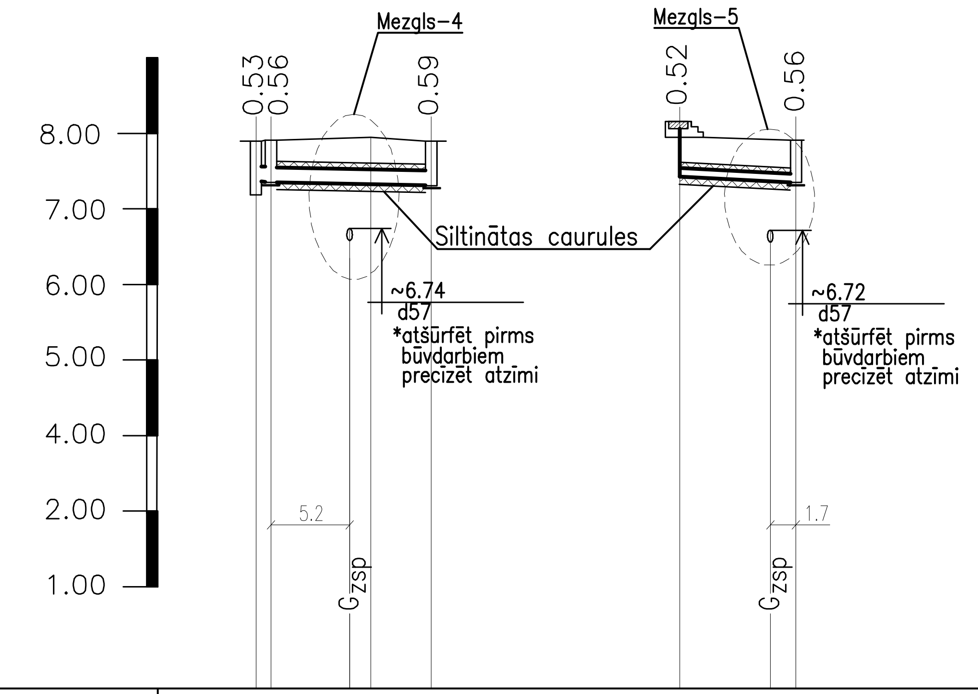


| Caurules apakšas jeb teknes atzīme | Projektējamā zemes virsmas atzīme | Esošā zemes virsmas atzīme | Akas, punkta, pagrieziena leņķa numurs |
|---|---|---|---|
| 7.37 / 7.35 | 7.90 / 7.91 | 8.00 / 8.00 | G-6 / K2-6 ø400 |
| 7.33 | 7.95 | 7.80 | |
| 7.31 | 7.90 | 7.90 | EK-1 pieslēgums esoš. kanalizācijai d200 |
| 7.43 | 7.95 | 7.95 | no kajslauķa |
| 7.37 | | | |
| 7.35 | 7.91 | 8.00 | K2-6 ø400 |
| 6.90 | 7.80 | 7.77 | G-3 |
| 6.80 / 6.85 | 7.87 | 7.77 | K2-3 ø600 |
| 7.00 | 7.90 | 7.74 | LN-3 lietus ūdens notēka |
| 7.10 | 7.90 | 7.80 | no kajslauķa |
| 7.00 / 6.90 | 7.81 | 7.80 | K2-1 ø600 |

| Posms | Caurules apzīmējums un izolācijas veids | Pamatne | Slīpums,‰ | Garums, m | Attālums, m |
|---|---|---|---|---|---|
| G-6 – K2-6 | | | 20 | 1.0 | 1.0 |
| K2-6 – EK-1 | Plastmasas kanalizācijas caurules PP, SN8 klase ø200 | Dabīga | 4 | 10.6 | 10.6 |
| no kajslauķa – K2-6 | Plastmasas kanalizācijas caurules PP, SN8 klase ø110 | Dabīga | 10 | 7.7 | 7.7 |
| G-3 – K2-3 | Plastmasas kanalizācijas caurules PP, SN8 klase ø200 | | 27 | 3.7 | 3.7 |
| K2-3 – LN-3 | Plastmasas kanalizācijas caurules PP, SN8 klase ø160 | Dabīga | 8.5 | 17.5 | 17.5 |
| no kajslauķa – K2-1 | Plastmasas kanalizācijas caurules PP, SN8 klase ø110 | Dabīga | 7.5 | 13.5 | 13.5 |

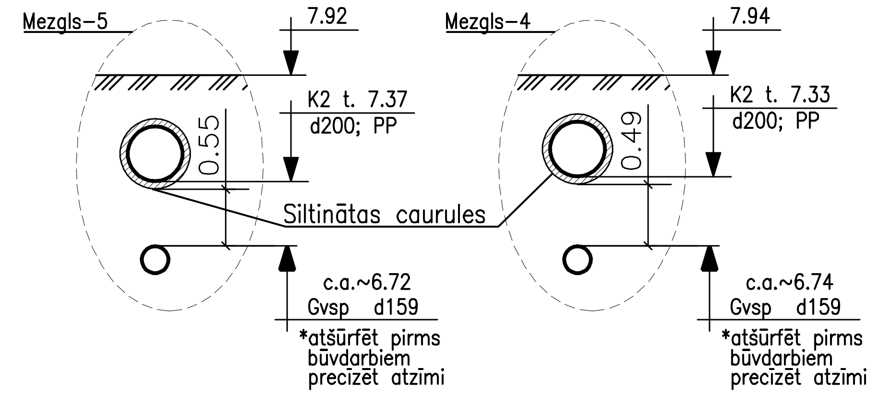


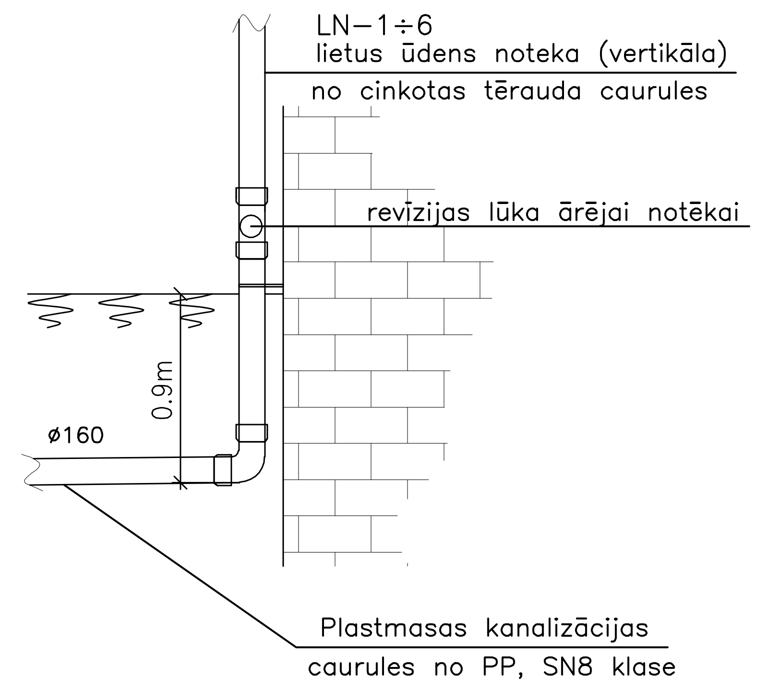


IEVADS DZELZBETONA AKĀ

GRIEZUMS

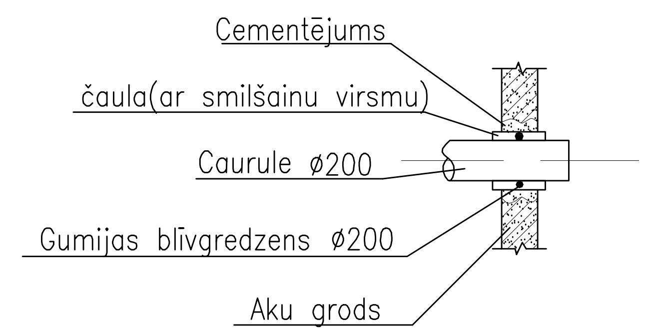


| | | | | |
|---|---|---|---|---|
| **SIA "SMITE"** Rēg.Nr 40003389118 Lāpstu 15-27, Rīga, LV-1005 tel. 29178131 | | | | DARBA NOSAUKUMS: Olaines sporta bāzes lietus ūdens kanalizācija Zemgales ielā 33A, Olainē, Olaines novadā |
| Amats | Uzvārds | Paraksts | Dat. | PASŪTĪTĀJS: AS "Olaines ūdens un siltums" Reģ.Nr. 50003182001 Kūdras iela 27, Olaine, Olaines nov., LV-2114 — DAĻA: ŪKT |
| Projekta vadītājs | A.Minočkina | | 01.14 | NOSAUKUMS: LIETUS KANALIZĀCIJAS GARĒNPROFILS |
| Inženieris | N.Ozoliņš | | 01.14 | Stadija: TS — Lapa: ŪKT-5 — Mērogs: 1:500 horiz. 1:100 vert. |